ЖК "Crystal Avenue"

crystal-avenue.com.ua
096 023 03 10

Планировка 1 комнатной квартиры в доме на ул. Оксамытовая, 9-А — №49-1

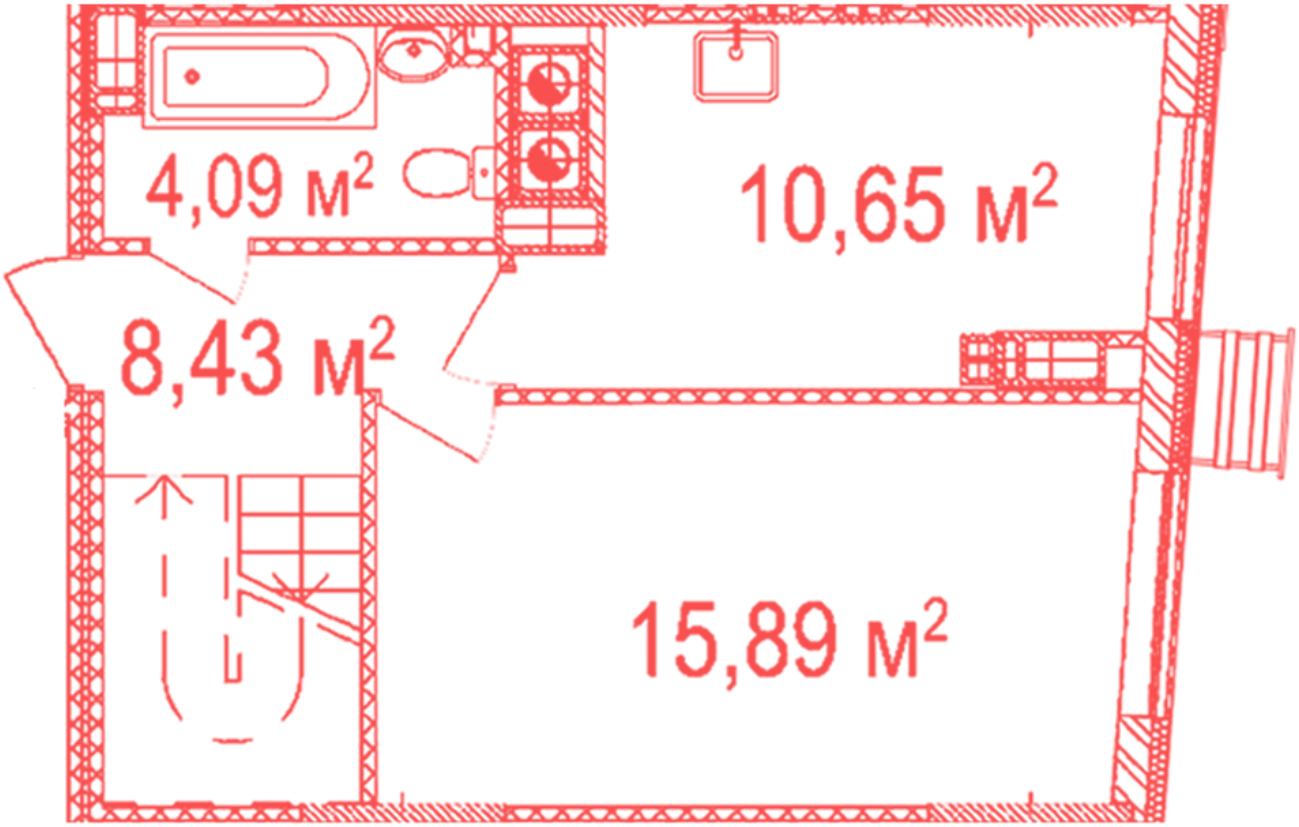

Тип планировки: №49-1

Дом Оксамытовая, 9-А
1 комнатная, 16-17 Этаж

Характеристики

Общая площадь: 78.14 м2
Жилая площадь: 15.89 м2
Площадь кухни: 10.65 м2